SYM.	DATE	DESCRIPTION	REV. BY

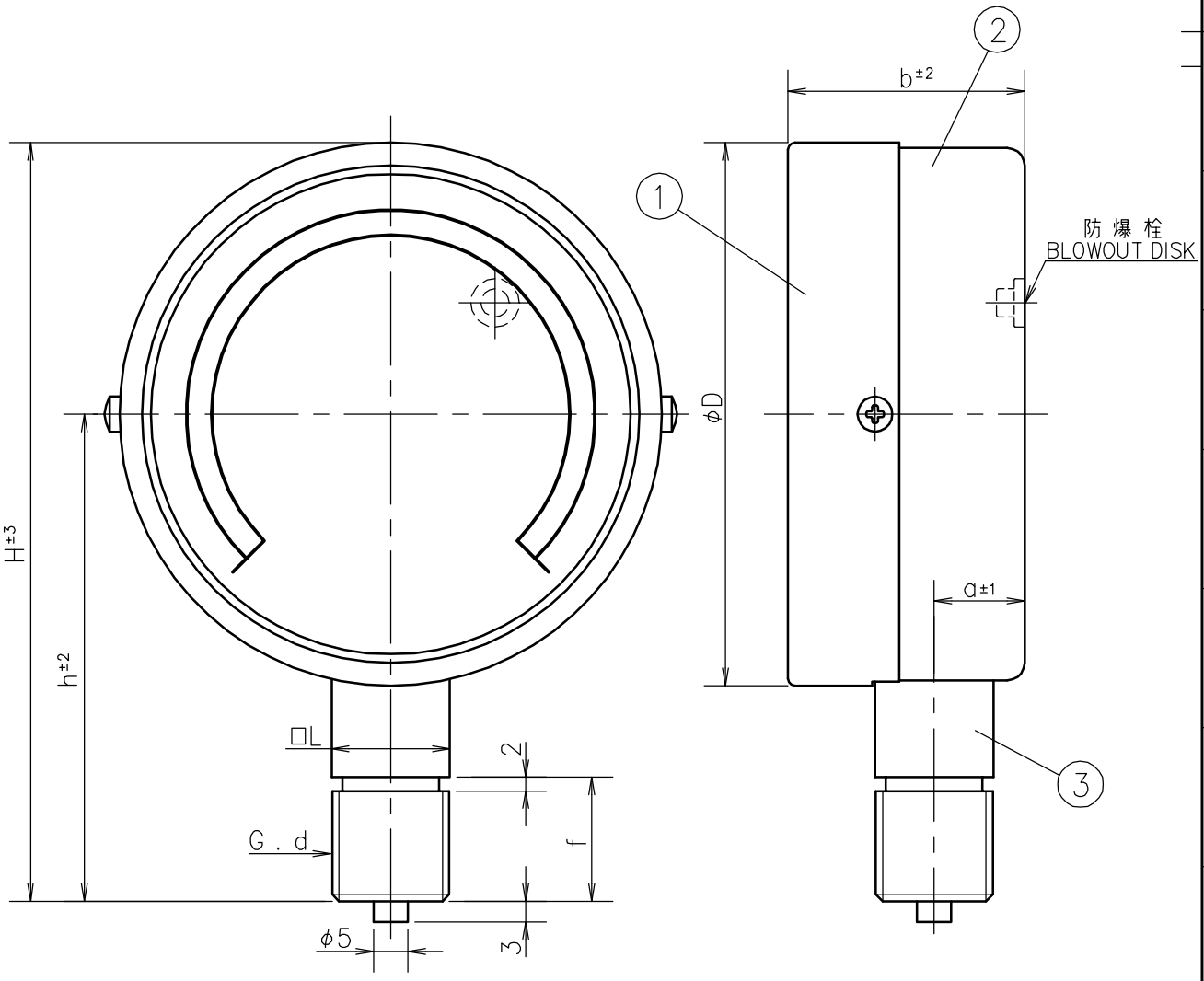

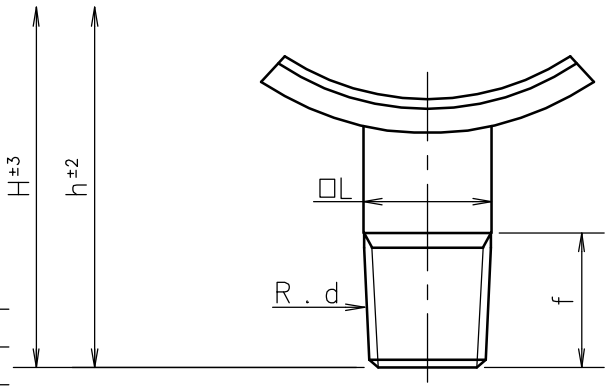

大きさ SIZE	d	f	L	a	b	D	h	H
60	1/4	14	14	14	32.5	63	56.5	88
75	3/8	18	17	13	34	78	70	109
100	3/8	18	17	13	36.5	103	82.5	134

No.	Name 部品名	Material 材質	Finish 処理	Remarks 備考
③	Socket 株	C3604BD . SUS		
②	Case ケース	Steel SS	Black Painting 黒塗装	
①	Cover カバー	Steel SS	Cr Plating クロムメッキ	

Order No. 貴注番

Scale Range 目盛範囲 MPa

Quantity 台数

MATERIAL 材質 ----------

DESIGNED FOR 品名 Turtle Gauge (Pulsation Proof Type) TRT タートルゲージ

PLATES NO. 品番

MODELS TO BE USED | QTY.

DRWG NO. 図番 TA04ATO000−001

MODEL AND SIZE 型名 AT φ60.φ75.φ100

DATE	2008.08.26	CHKD.	KOTSUNA
DRWN.	TANABE	APPD.	OOHANA

SCALE 尺度 Free

TOLERANCE 公差 ±

TITLE 図名 Outside Drawing 外形図

DAIICHI GAUGE MFG.CO.,LTD.
株式会社 第一計器製作所