SYM.	DATE	DESCRIPTION	REV. BY

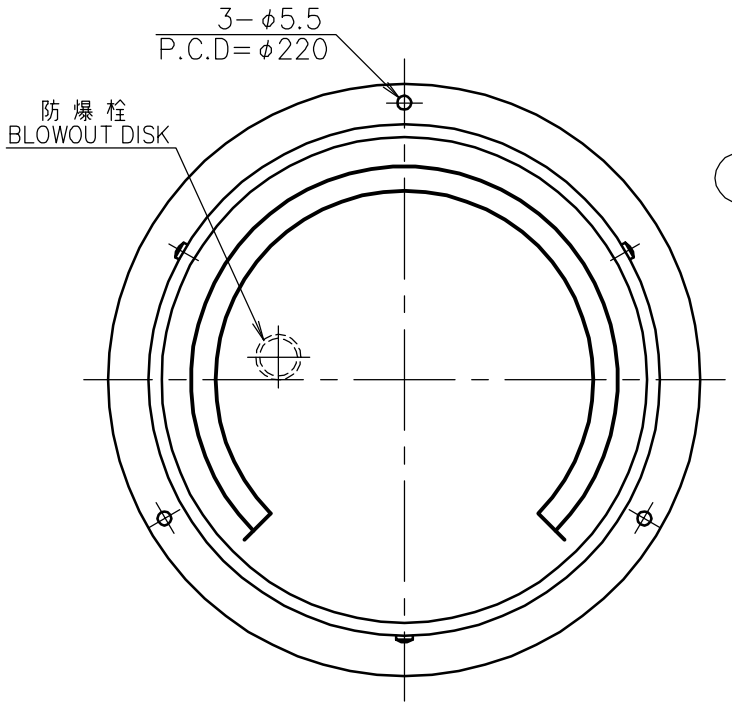

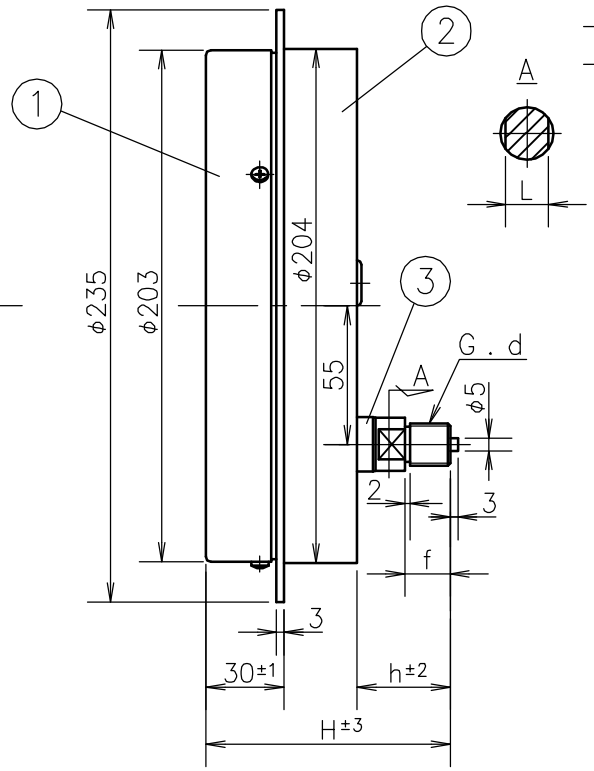

パネルカット
PANEL CUTOUT

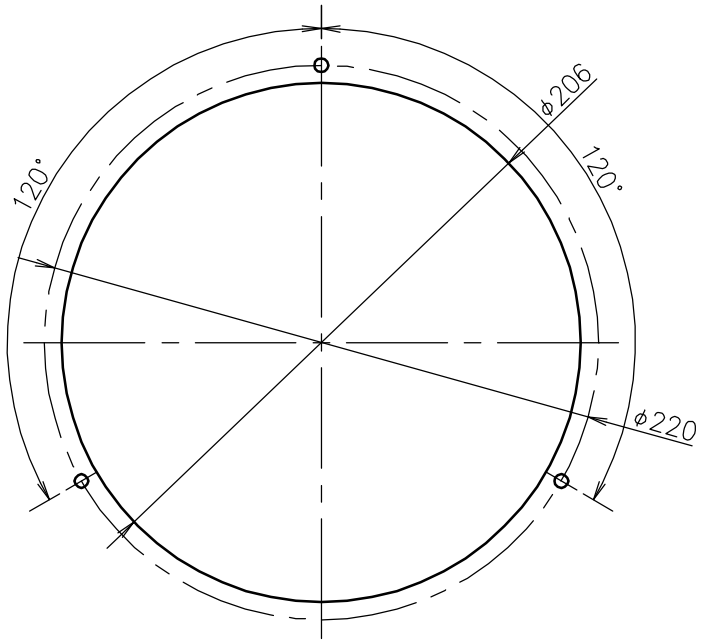

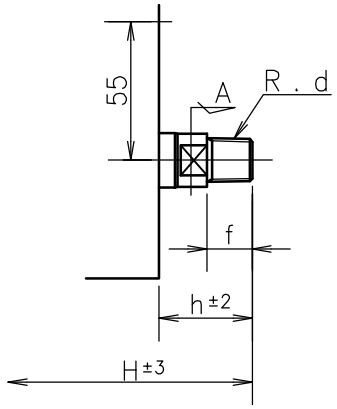

( ) 内寸法は、SUS製です。
THE MEASURE IN PARENTESIS IS SUS ELEMENT

d	f	L	h	H
3/8	18	17 (14)	36 (32)	95 (91)
R1/2	20	17	38 (34)	97 (93)
G1/2	20	17	38	97

No.	Name 部品名	Material 材質	Finish 処理	Remarks 備考	
③	Socket 株	C3771BD . SUS		Order No. 貴注番	
②	Case ケース	AC2B	Black Painting 黒塗装	Scale Range 目盛範囲	MPa
①	Cover カバー	A5052P	Black Painting 黒塗装	Quantity 台数	

MATERIAL 材質	DESIGNED FOR 品名 Precision Pressure Gauge (Grade 0.6) HCT 精密圧力計 (0.6級品)	PLATES NO. 品番	MODELS TO BE USED / QTY.
DRWG NO. 図番 PD13D1UO201−001	MODEL AND SIZE 型名 DU φ200	DATE 2008.07.01 / CHKD. KOTSUNA	
		DRWN. TANABE / APPD. OOHANA	
SCALE 尺度 1/3 / TOLERANCE 公差 ±	TITLE 図名 Outside Drawing 外形図	DAIICHI GAUGE MFG.CO.,LTD. 株式会社 第一計器製作所	