SYM.	DATE	DESCRIPTION	REV. BY

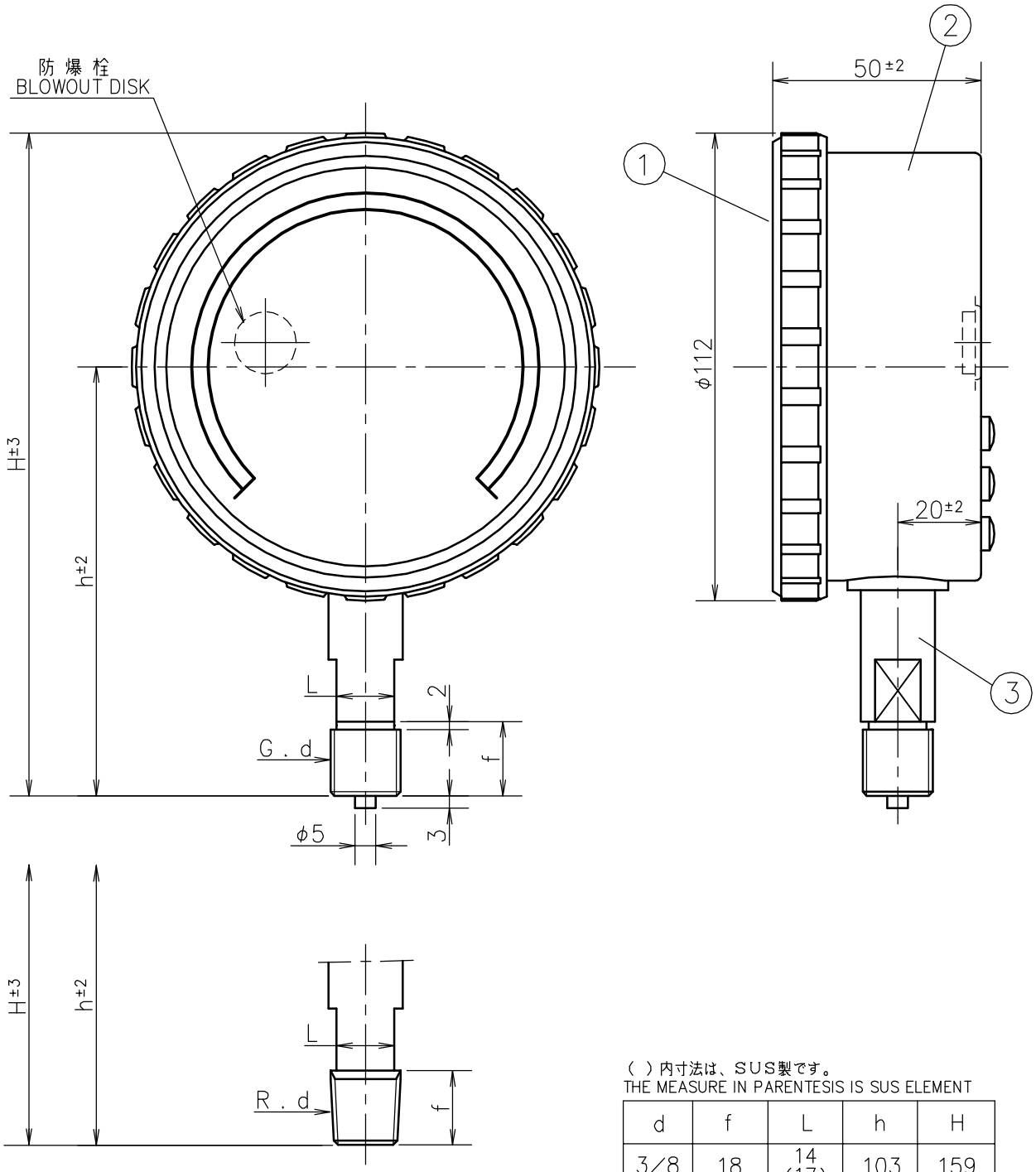

（ ）内寸法は、SUS製です。
THE MEASURE IN PARENTESIS IS SUS ELEMENT

d	f	L	h	H
3/8	18	14 (17)	103	159
1/2	20	17	105	161

No.	Name 部品名	Material 材質	Finish 処理	Remarks 備考
③	Socket 株	C3771BD．SUS		
②	Case ケース	ADC	Black Painting 黒塗装	
①	Cover カバー	ZDC	Black Painting 黒塗装	

Order No. 貴注番	
Scale Range 目盛範囲	MPa
Quantity 台数	

MATERIAL 材質	DESIGNED FOR 品名 Precision Pressure Gauge (Grade 0.6) HCT 精密圧力計（0.6級品）	PLATES NO. 品番	MODELS TO BE USED / QTY.
DRWG NO. 図番 PD14AU0101−002	MODEL AND SIZE 型名 AU φ100	DATE 2010.11.11 / CHKD. KOTSUNA	
		DRWN. TANABE / APPD. OHANA	
SCALE 尺度 1／1.5 / TOLERANCE 公差 ±	TITLE 図名 Outside Drawing 外形図	DAIICHI GAUGE MFG.CO.,LTD. 株式会社 第一計器製作所	