SYM.	DATE	DESCRIPTION	REV. BY
1	12.06.29	株材質 C3771BD→C3604BDに訂正	TANABE

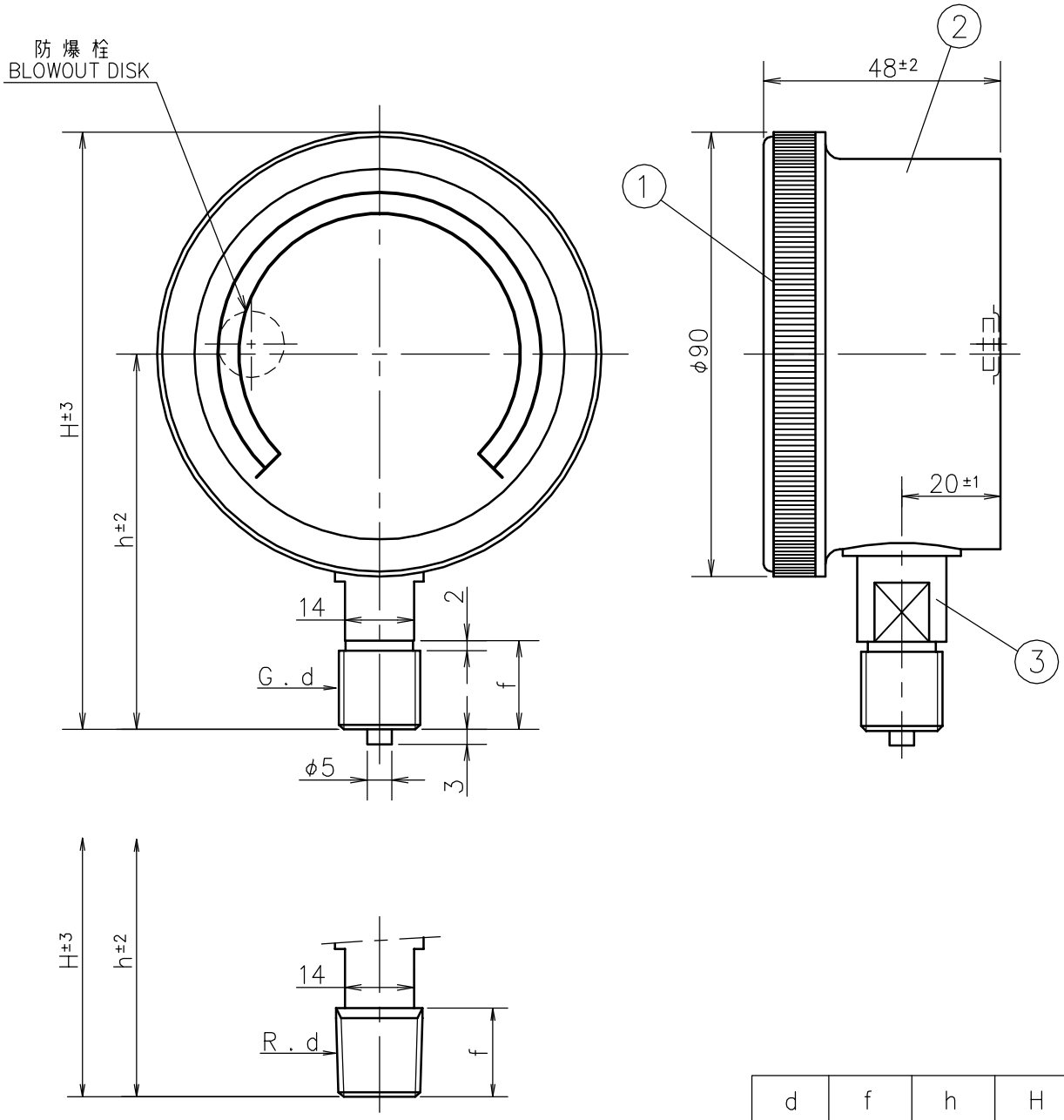

d	f	h	H
1/4	14 ※1	72	117
3/8	18	76	121

※1 14or16

③	Socket 株	1 C3604BD . SUS		Order No. 貴注番	
②	Case ケース	Plastic 樹脂	Black 黒色	Scale Range 目盛範囲	MPa
①	Cover カバー	Plastic 樹脂	Black 黒色	Quantity 台数	
No.	Name 部品名	Material 材質	Finish 処理	Remarks 備考	

MATERIAL 材質	DESIGNED FOR 品名 Weather Proof Type Pressure Gauge MPP 密閉形圧力計		PLATES NO. 品番	MODELS TO BE USED	QTY.
DRWG NO. 図番 PD08AU0750−001	MODEL AND SIZE 型名 AU φ75		DATE 2008.05.13	CHKD. KOTSUNA	
			DRWN. TANABE	APPD. OOHANA	
SCALE 尺度 3／4	TOLERANCE 公差 ±	TITLE 図名 Outside Drawing 外形図	DAIICHI GAUGE MFG.CO.,LTD. 株式会社 第一計器製作所		