SYM.	DATE	DESCRIPTION	REV. BY

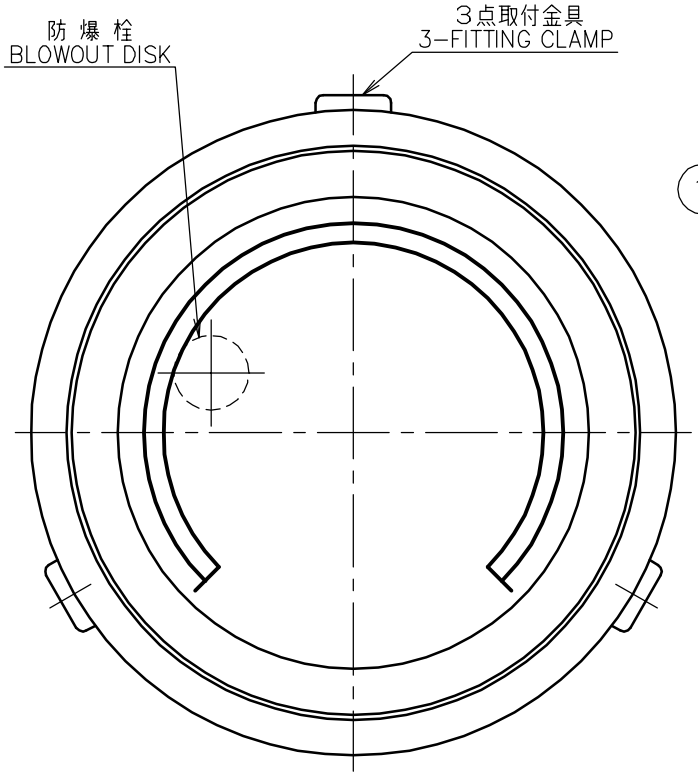

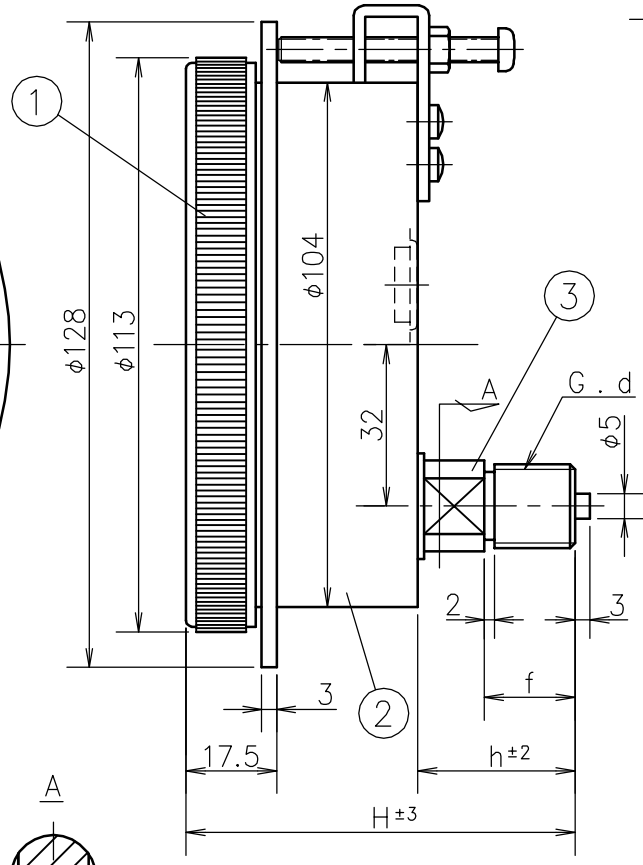

パネルカット寸法 尺度1／2
PANEL CUTOUT

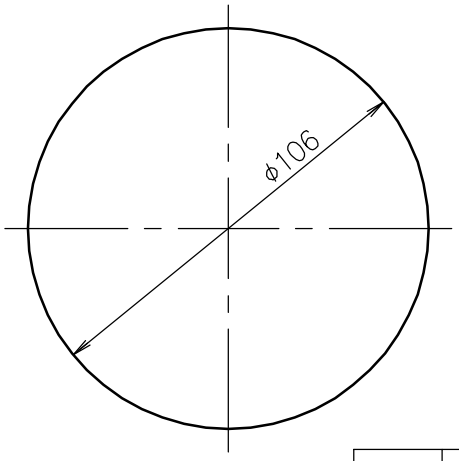

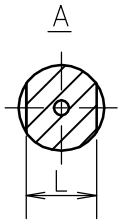

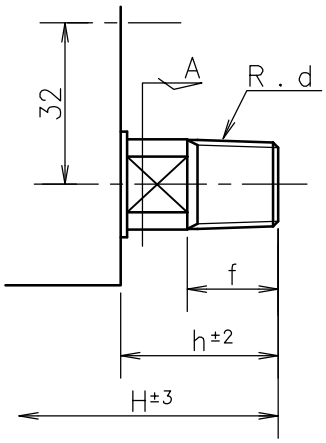

d	f	L	h	H
1／4	14 ※1	14 ※2	26	71.5
3／8	18	14	30	75.5
1／2	20	17	33.5	79

※1 14or16
※2 SUS G1/4 L=12

③	Socket 株	C3771BD . SUS		Order No. 貴注番	
②	Case ケース	AC2B	Black Painting 黒塗装	Scale Range 目盛範囲	MPa
①	Cover カバー	AC2B	Black Painting 黒塗装	Quantity 台数	
No.	Name 部品名	Material 材質	Finish 処理	Remarks 備考	

MATERIAL 材質 ----------	DESIGNED FOR 品名 Weather Proof Type Pressure Gauge MPK 密閉形圧力計	PLATES NO. 品番	MODELS TO BE USED	QTY.
DRWG NO. 図番 PD14D1KO100−001	MODEL AND SIZE 型名 DU φ100	DATE 2008.05.28	CHKD. KOTSUNA	
		DRWN. TANABE	APPD. OOHANA	
SCALE 尺度 1／1.5 / TOLERANCE 公差 ±	TITLE 図名 Outside Drawing 外形図	DAIICHI GAUGE MFG.CO.,LTD. 株式会社 第一計器製作所		