SYM.	DATE	DESCRIPTION	REV. BY

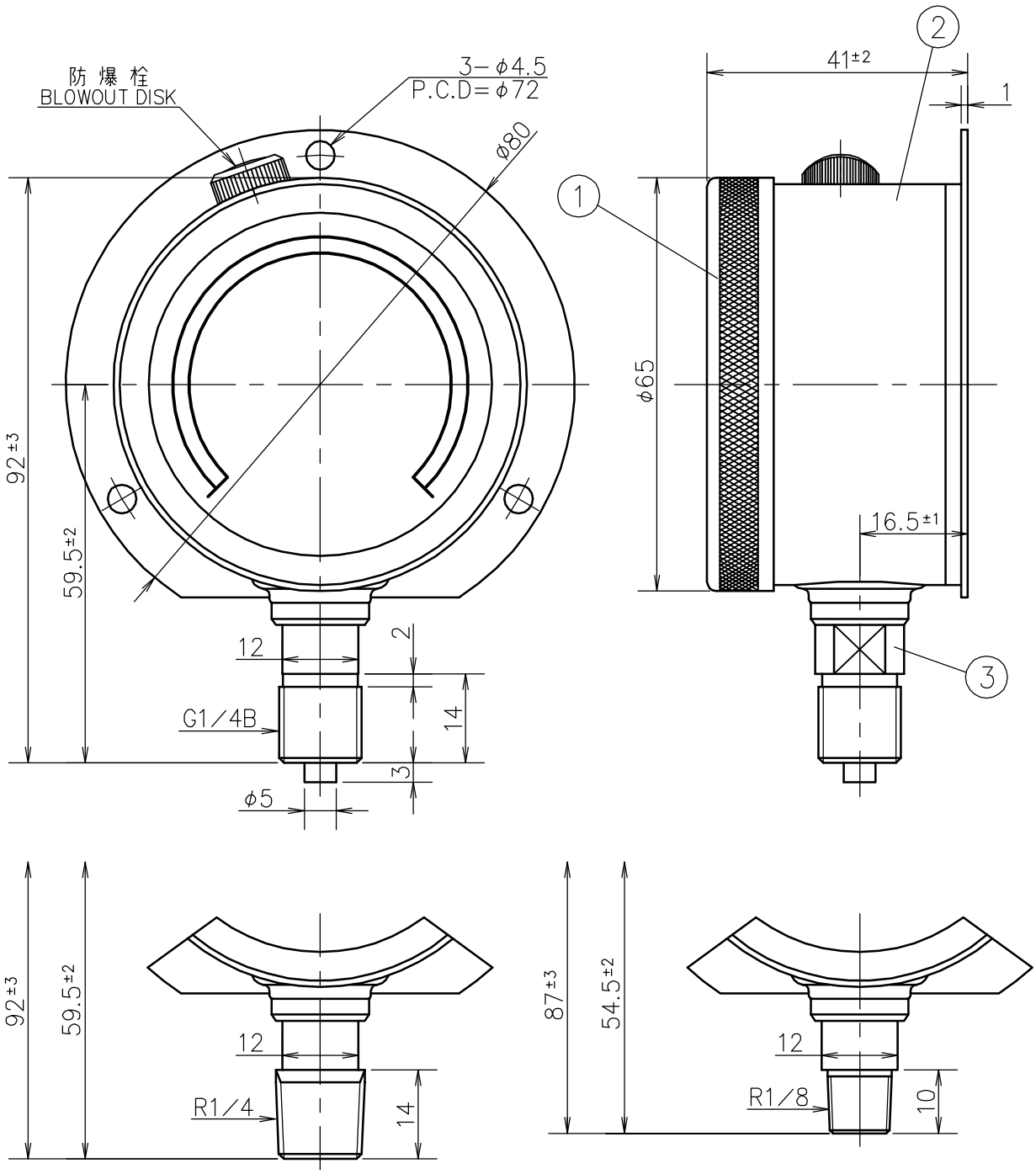

No.	Name 部品名	Material 材質	Finish 処理	Remarks 備考	
③	Socket 株	C3604BD . SUS		Order No. 貴注番	
②	Case ケース	A5052P	Black Painting 黒塗装	Scale Range 目盛範囲	MPa
①	Cover カバー	A5052P	Black Painting 黒塗装	Quantity 台数	

MATERIAL 材質 ----------	DESIGNED FOR 品名 Weather Proof Type Pressure Gauge MPK 密閉形圧力計	PLATES NO. 品番	MODELS TO BE USED / QTY.
DRWG NO. 図番 PD12BU0600−001	MODEL AND SIZE 型名 BU φ60	DATE 2008.06.20 / CHKD. KOTSUNA	DRWN. TANABE / APPD. OOHANA
SCALE 尺度 1/1 / TOLERANCE 公差 ±	TITLE 図名 Outside Drawing 外形図	DAIICHI GAUGE MFG.CO.,LTD. 株式会社 第一計器製作所	