SYM.	DATE	DESCRIPTION	REV. BY

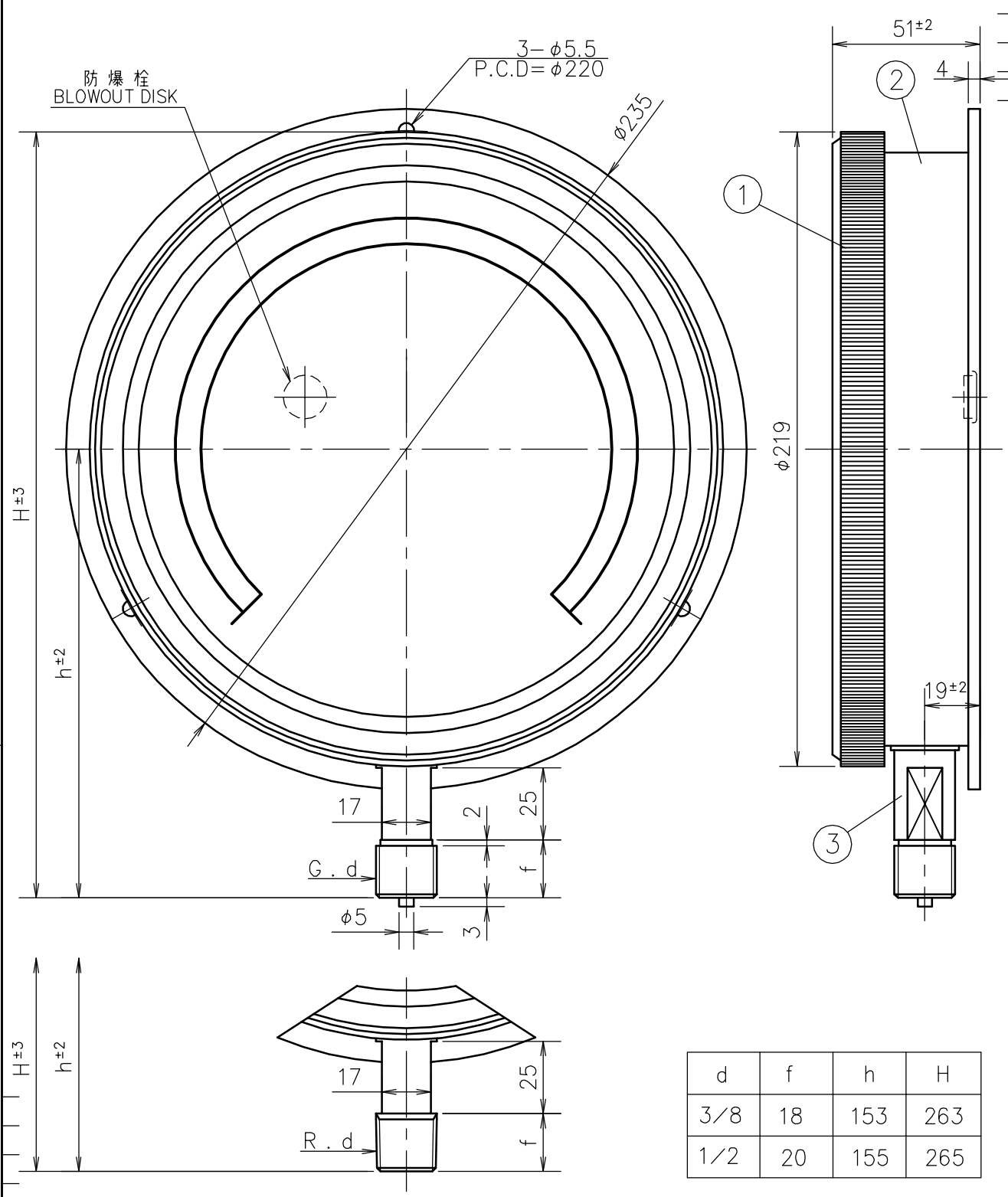

d	f	h	H
3/8	18	153	263
1/2	20	155	265

No.	Name 部品名	Material 材質	Finish 処理	Remarks 備考
③	Socket 株	C3604BD . SUS		
②	Case ケース	Aluminium Alloy アルミ合金	Black Painting 黒塗装	
①	Cover カバー	Aluminium Alloy アルミ合金	Black Painting 黒塗装	

Order No. 貴注番 / Scale Range 目盛範囲: MPa / Quantity 台数

MATERIAL 材質	DESIGNED FOR 品名 Weather Proof Type Pressure Gauge MPK 密閉形圧力計	PLATES NO. 品番	MODELS TO BE USED / QTY.
DRWG NO. 図番 PA14BUO200−001①	MODEL AND SIZE 型名 BU φ200	DATE 2008.05.23 / CHKD. KOTSUNA	DRWN. TANABE / APPD. OOHANA
SCALE 尺度 1/2 / TOLERANCE 公差 ±	TITLE 図名 Outside Drawing 外形図	DAIICHI GAUGE MFG.CO.,LTD. 株式会社 第一計器製作所	