SYM.	DATE	DESCRIPTION	REV. BY
1	12.06.29	株材質 C3771BD→C3604BDに訂正	TANABE

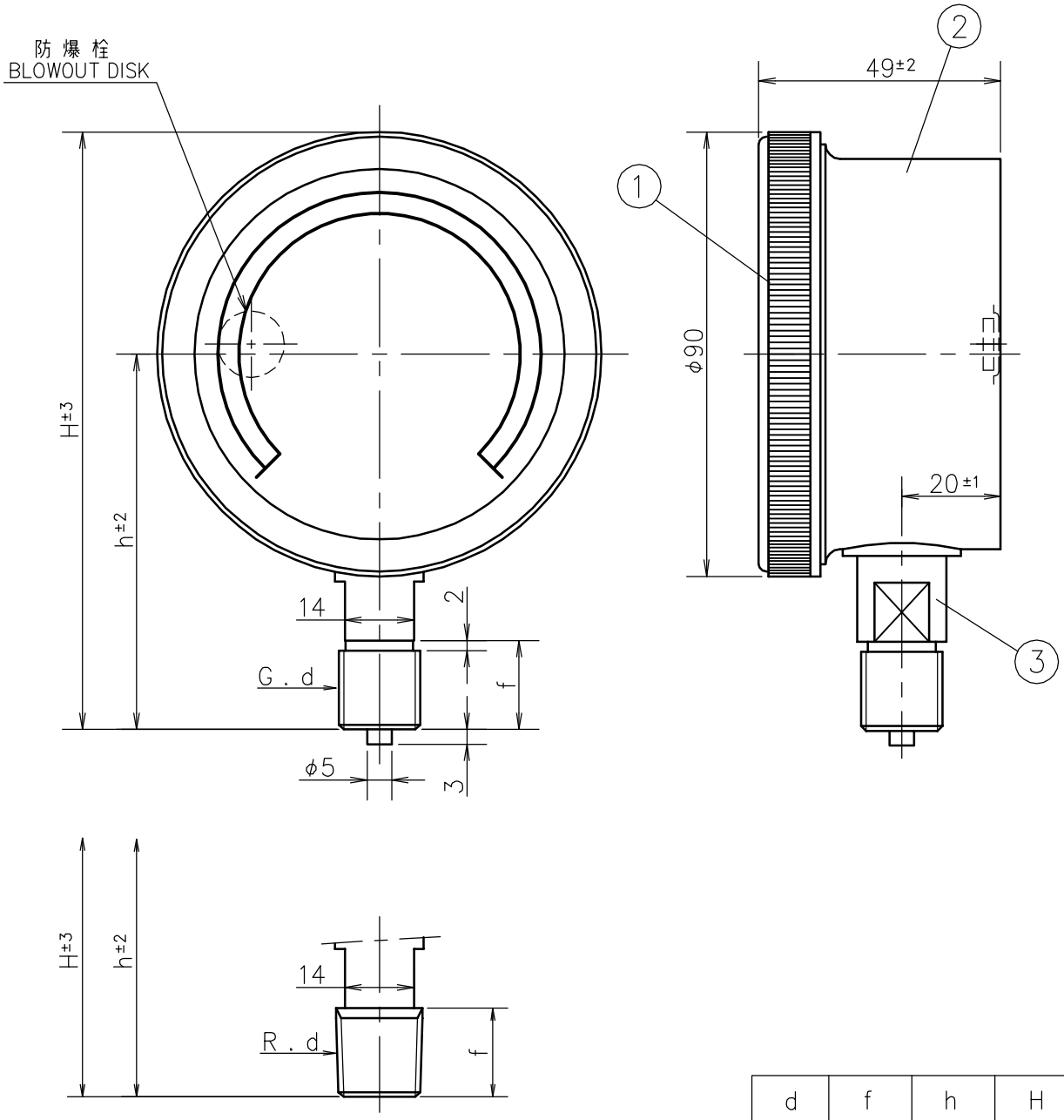

d	f	h	H
1/4	14 ※1	72	117
3/8	18	76	121

※1 14or16

No.	Name 部品名	Material 材質	Finish 処理	Remarks 備考
③	Socket 株	1 C3604BD . SUS		Order No. 貴注番
②	Case ケース	AC2B	Black Painting 黒塗装	Scale Range 目盛範囲 MPa
①	Cover カバー	AC2B	Black Painting 黒塗装	Quantity 台数

MATERIAL 材質	DESIGNED FOR 品名 Weather Proof Type Pressure Gauge MPK 密閉形圧力計	PLATES NO. 品番	MODELS TO BE USED / QTY.
DRWG NO. 図番 PD14AUO750−001	MODEL AND SIZE 型名 AU φ75	DATE 2008.05.14 / CHKD. KOTSUNA	
		DRWN. TANABE / APPD. OOHANA	
SCALE 尺度 3／4 / TOLERANCE 公差 ±	TITLE 図名 Outside Drawing 外形図	DAIICHI GAUGE MFG.CO.,LTD. 株式会社 第一計器製作所	