| SYM. | DATE | DESCRIPTION | REV. BY |
|---|---|---|---|

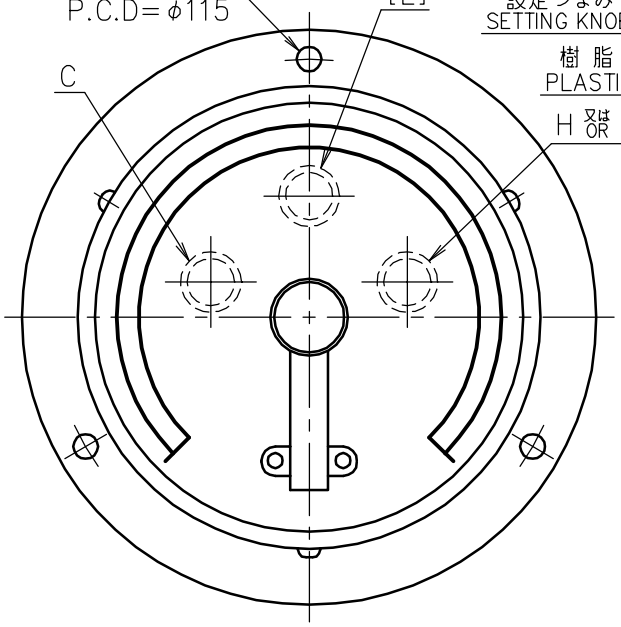


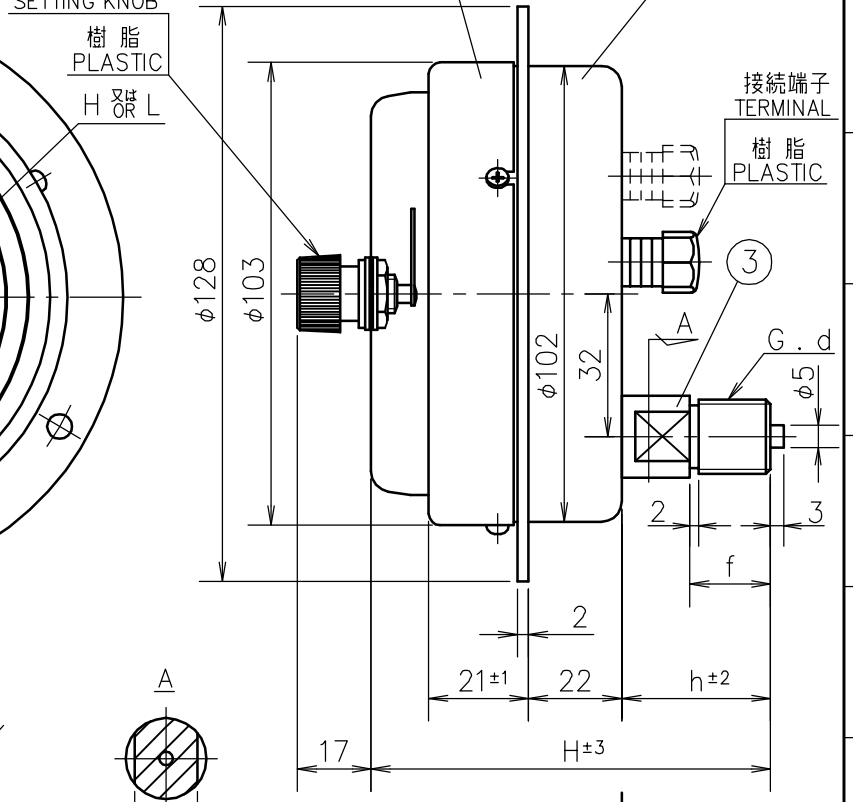


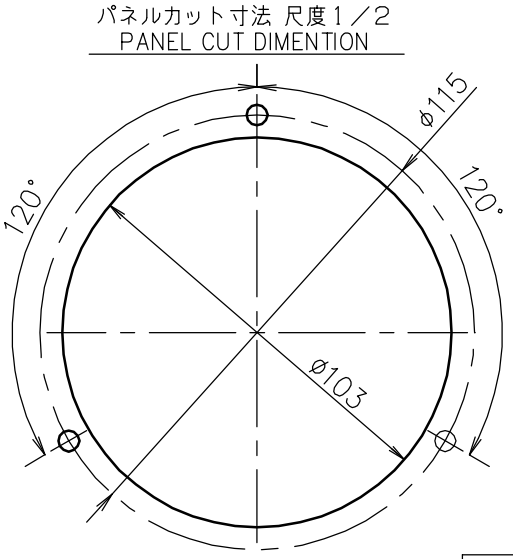


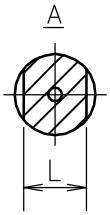


※設置は振動のある場所を避けて下さい。
DON'T USE VIBRATORY PLACE

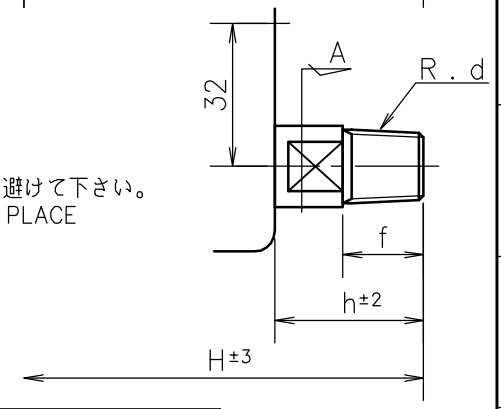


| d | f | L | h | H | |
|---|---|---|---|---|---|
| | | | | 1 POINT | 2 POINTS |
| 1／4 | 14 ※1 | 14 ※2 | 27.5 | 86 | 93.5 |
| 3／8 | 18 | 14 | 31.5 | 90 | 97.5 |
| 1／2 | 20 | 17 | 35 | 93.5 | 101 |

接点容量
CAPACITY : AC100V 0.5A MAX. at R

※1 14or16
※2 SUS G1/4 L=12

| No. | Name 部品名 | Material 材 質 | Finish 処 理 | Remarks 備 考 |
|---|---|---|---|---|
| ③ | Socket 株 | C3771BD . SUS | | Order No. 貴注番 | |
| ② | Case ケース | Steel SS | Cr Plating クロムメッキ | Scale Range 目盛範囲 | MPa |
| ① | Cover カバー | Steel SS | Cr Plating クロムメッキ | Quantity 台 数 | |

| | | | |
|---|---|---|---|
| MATERIAL 材質 | DESIGNED FOR 品名 Pressure Gauge With 1 or 2 Contact Points SCT コンタクト1・2接点付圧力計 | PLATES NO. 品番 | MODELS TO BE USED / QTY. |
| DRWG NO. 図番 CD03D1UO100T－001 | MODEL AND SIZE 型名 DU φ100 | DATE 2008.10.06 / CHKD. KOTSUNA | |
| SCALE 尺度 Free / TOLERANCE 公差 ± | TITLE 図名 Outside Drawing 外形図 | DRWN. TANABE / APPD. OOHANA | |

DAIICHI GAUGE MFG.CO.,LTD.
株式会社 第一計器製作所