SYM.	DATE	DESCRIPTION	REV. BY

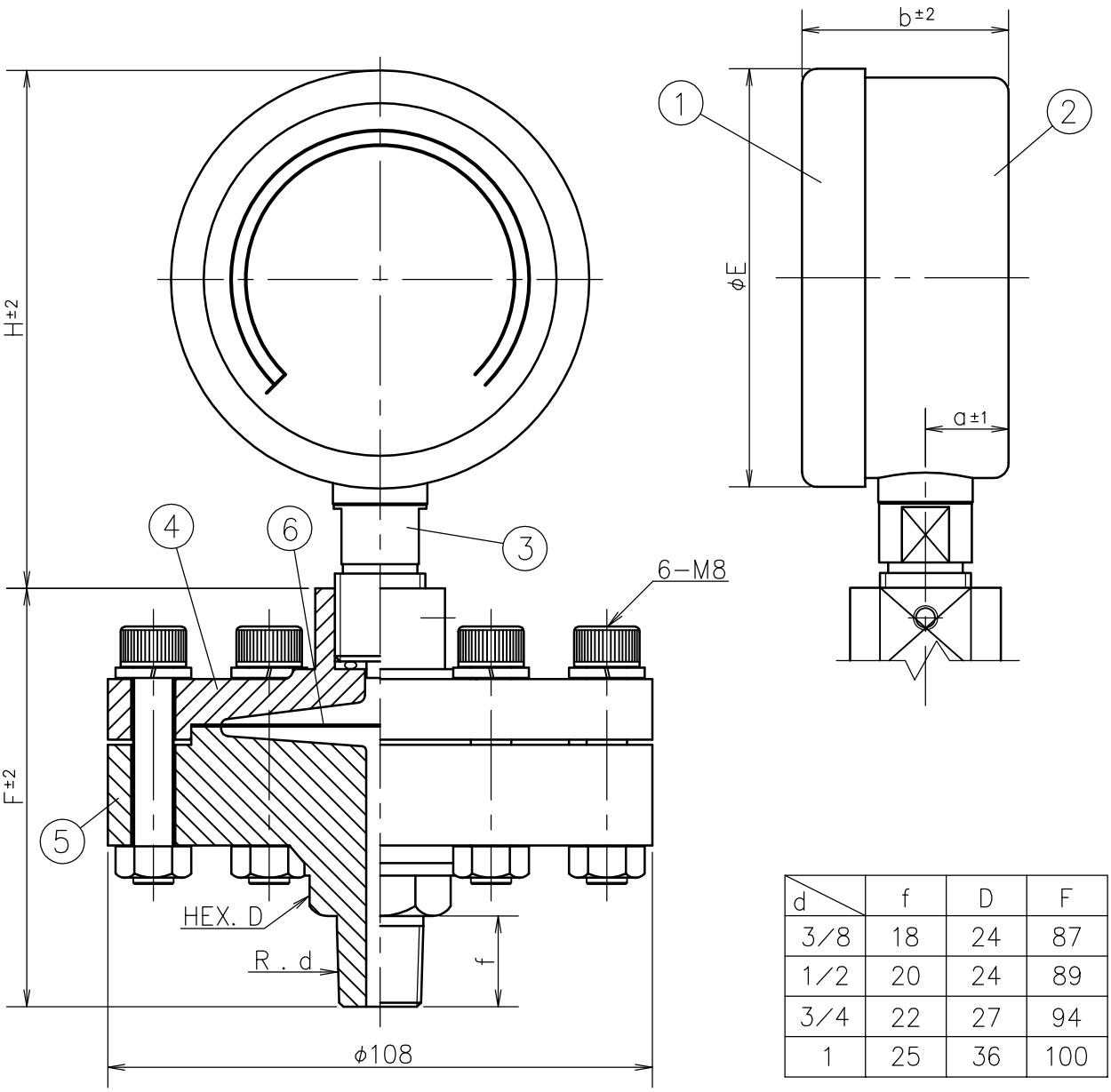

d	f	D	F
3/8	18	24	87
1/2	20	24	89
3/4	22	27	94
1	25	36	100

大きさ SIZE	a	b	E	H
75	16.5	42	83	102.5
100	18.5	48	107.5	130

No.	Name 部品名	Material 材質	Finish 処理
⑥	Diaphragm ダイアフラム	PTFE	
⑤	Lower Flange 下フランジ	PVC. HT-PVC. PP	
④	Upper Flange 上フランジ	Steel Cr Plating 鉄 クロムメッキ . SUS304	
③	Socket 接続部	SUS	
②	Case ケース	SUS304	Polish Electrolysis 電解研磨
①	Cover カバー	SUS304	Polish Electrolysis 電解研磨

Order No. 貴注番	
Scale Range 目盛範囲	MPa
Quantity 台数	
Remarks 備考	

MATERIAL 材質	DESIGNED FOR Diaphragm-Seal Type Pressure Gauge (All Stainless Steel Type) 品名 PK 隔膜式圧力計 (オールステンレス製)	PLATES NO. 品番	MODELS TO BE USED / QTY.
FINISH 処理	MODEL AND SIZE 型名 PK−8T A φ75.φ100	DATE 2025.05.12 / CHKD. KONTANI	
SCALE 尺度 Free / TOLERANCE 公差 ±	TITLE 図名 Outside Drawing 外形図	DRWN. HONDA / APPD. TANABE	DRWG NO. 図番 PD17AUSY000 PK8T2−001①

Daiichi Keiki Mfg.Co.,Ltd.
株式会社 第一計器製作所